野々市市役所組織図
平成29年４月１日現在

（５部26課３室50係）

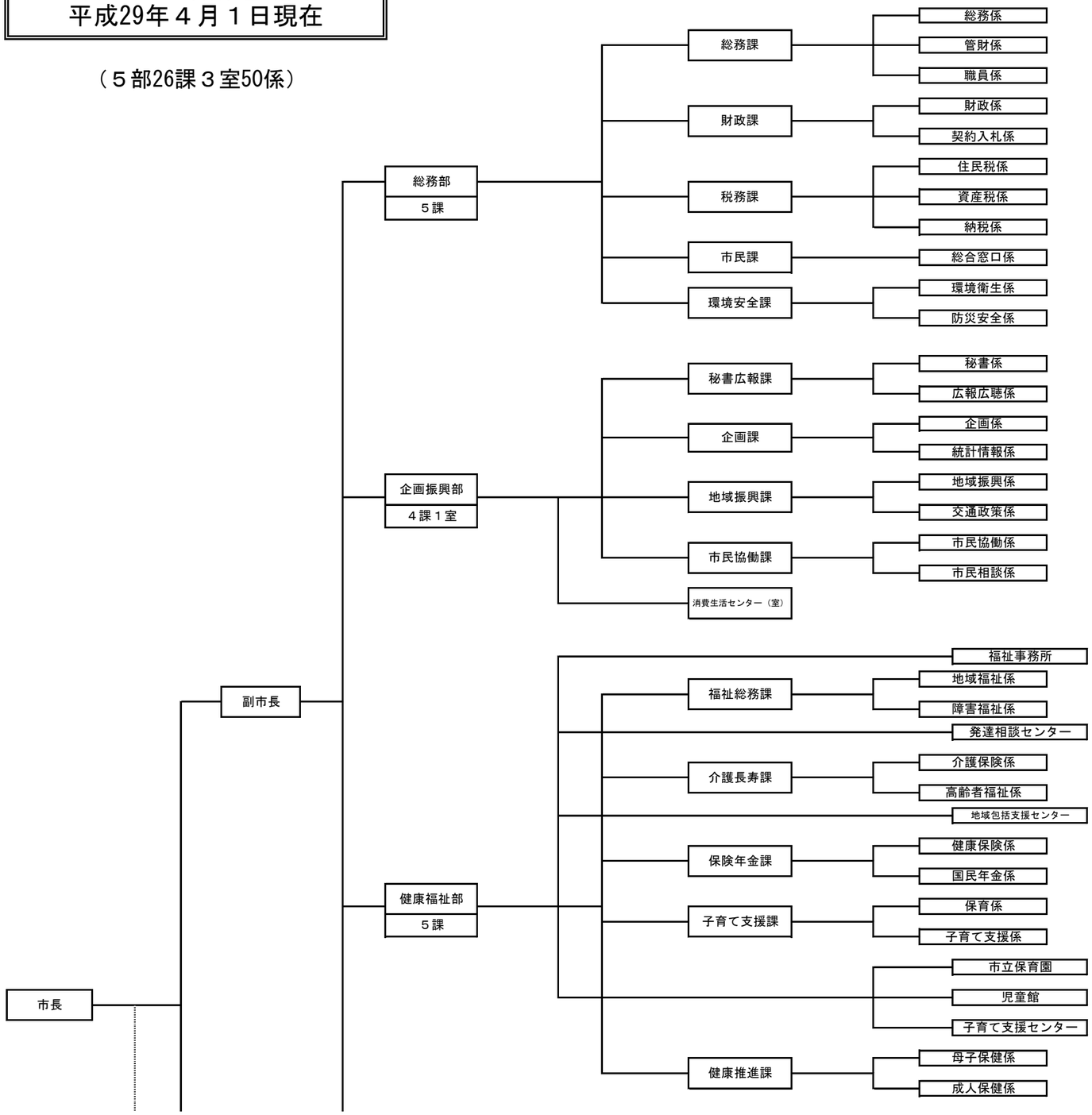

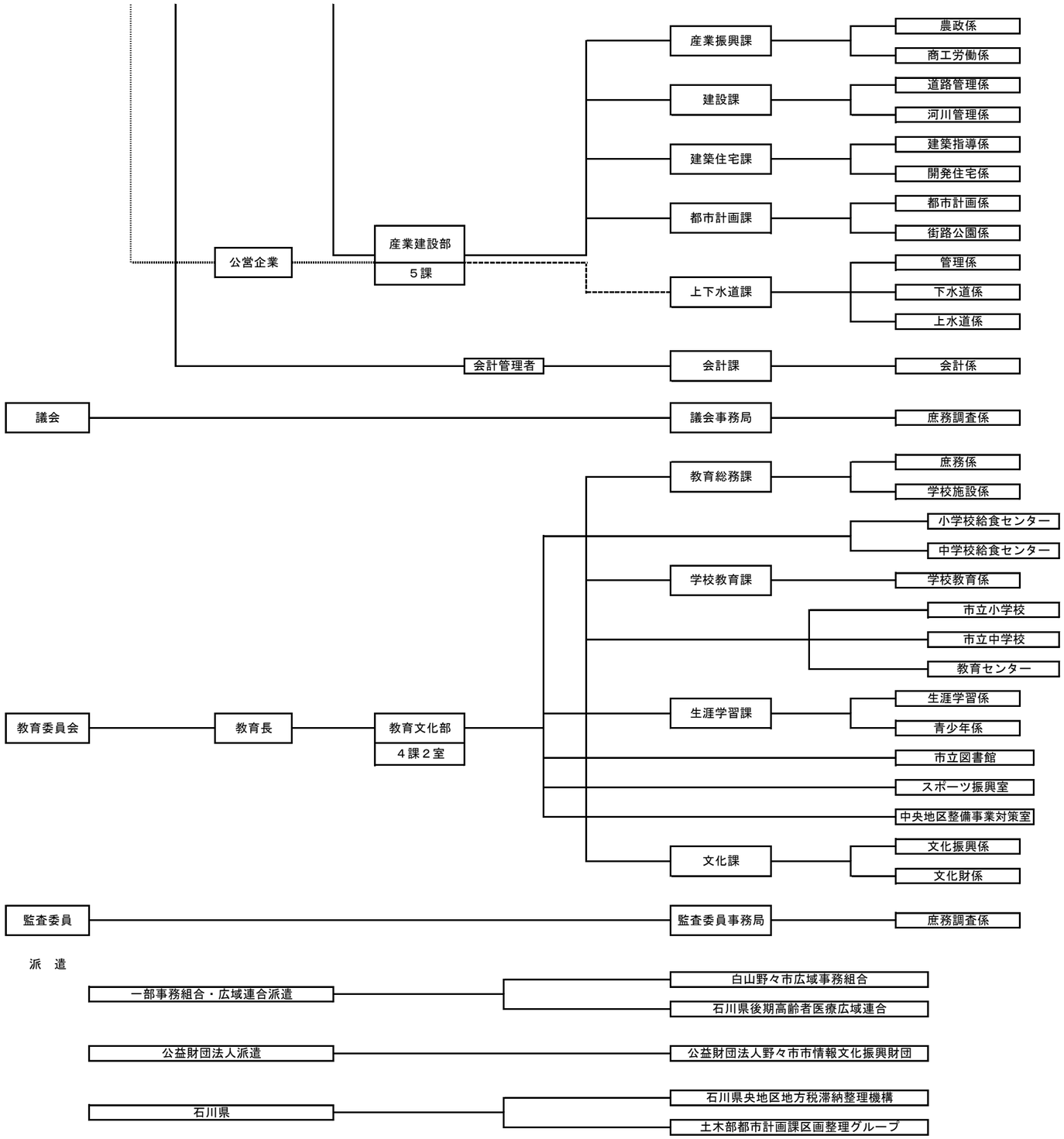
公営企業
産業建設部
５課
産業振興課
農政係
商工労働係
建設課
道路管理係
河川管理係
建築住宅課
建築指導係
開発住宅係
都市計画課
都市計画係
街路公園係
上下水道課
管理係
下水道係
上水道係
会計管理者
会計課
会計係
議会
議会事務局
庶務調査係
教育委員会
教育長
教育文化部
４課２室
教育総務課
庶務係
学校施設係
小学校給食センター
中学校給食センター
学校教育課
学校教育係
市立小学校
市立中学校
教育センター
生涯学習課
生涯学習係
青少年係
市立図書館
スポーツ振興室
中央地区整備事業対策室
文化課
文化振興係
文化財係
監査委員
監査委員事務局
庶務調査係
派　遣
一部事務組合・広域連合派遣
白山野々市広域事務組合
石川県後期高齢者医療広域連合
公益財団法人派遣
公益財団法人野々市市情報文化振興財団
石川県
石川県央地区地方税滞納整理機構
土木部都市計画課区画整理グループ