野々市市役所組織図
平成31年4月1日現在

５部 26課 ３室 53係

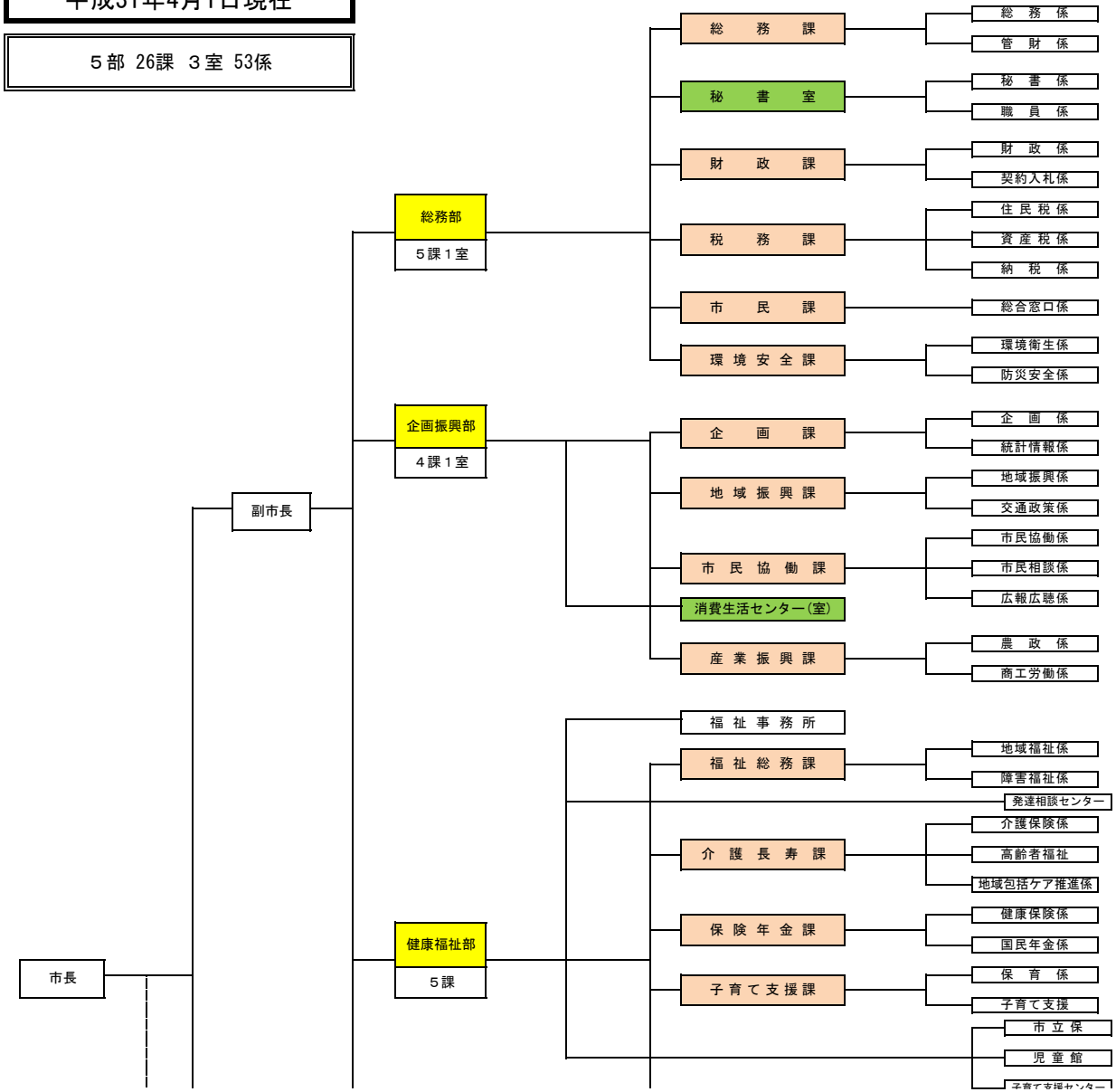

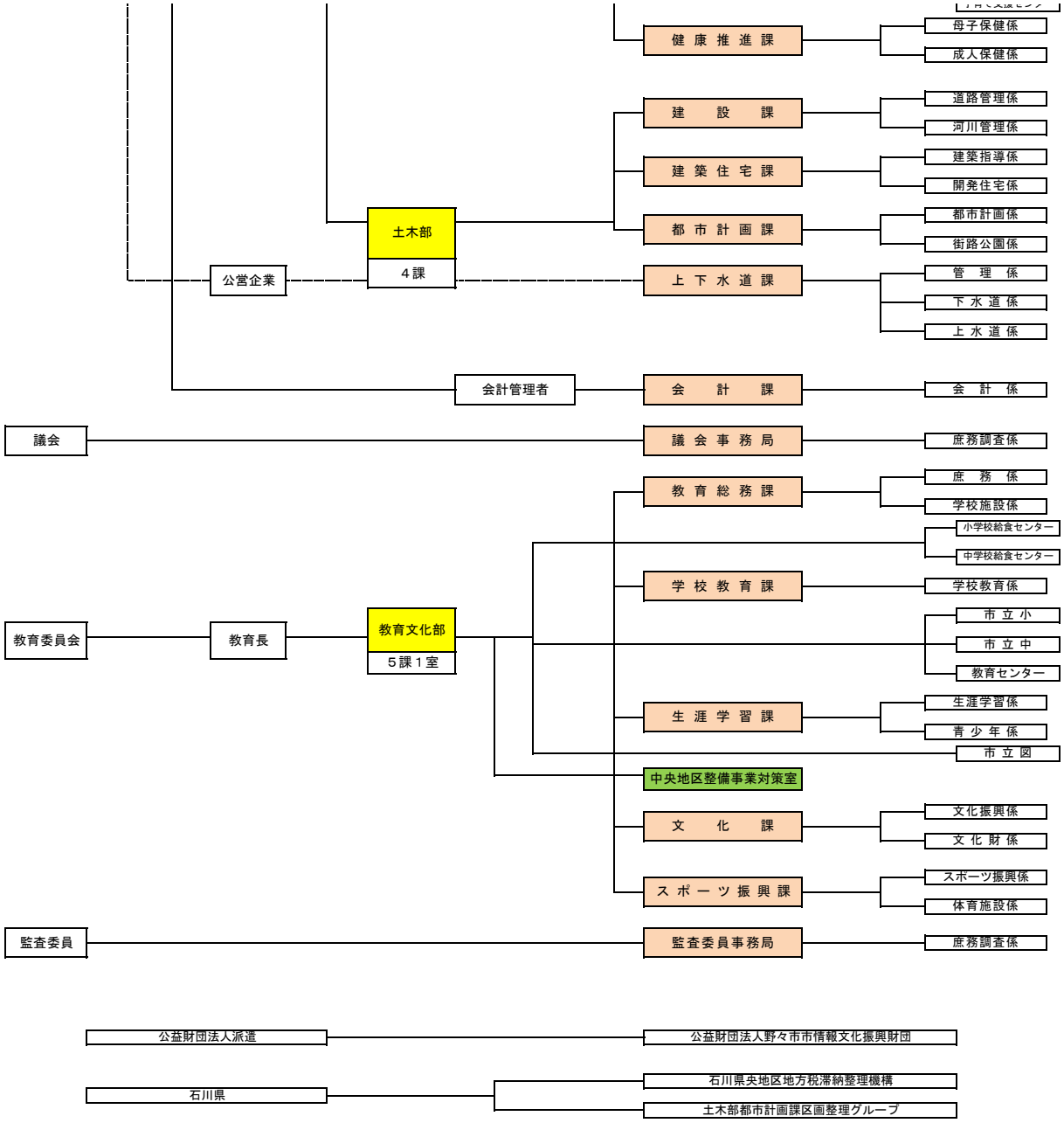
健康推進課
母子保健係
成人保健係
建設課
道路管理係
河川管理係
建築住宅課
建築指導係
開発住宅係
都市計画課
都市計画係
街路公園係
土木部
4課
公営企業
上下水道課
管理係
下水道係
上水道係
会計管理者
会計課
会計係
議会
議会事務局
庶務調査係
教育総務課
庶務係
学校施設係
小学校給食センター
中学校給食センター
学校教育課
学校教育係
教育委員会
教育長
教育文化部
5課1室
市立小
市立中
教育センター
生涯学習課
生涯学習係
青少年係
市立図
中央地区整備事業対策室
文化課
文化振興係
文化財係
スポーツ振興課
スポーツ振興係
体育施設係
監査委員
監査委員事務局
庶務調査係
公益財団法人派遣
公益財団法人野々市市情報文化振興財団
石川県
石川県央地区地方税滞納整理機構
土木部都市計画課区画整理グループ